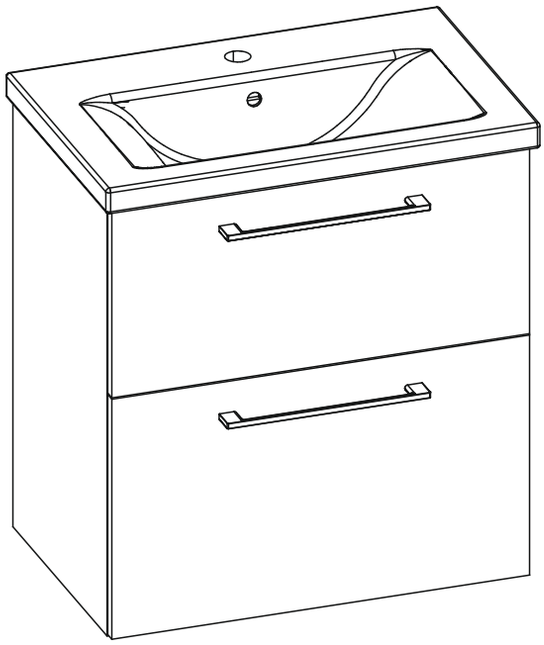

50 2S
60 2S

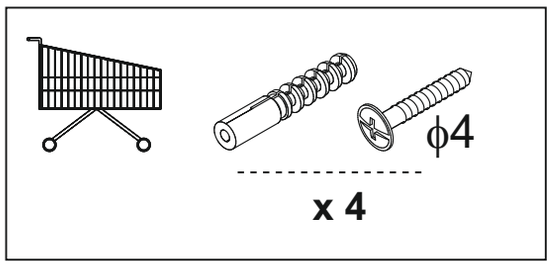

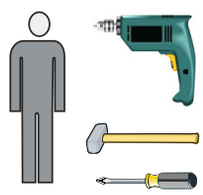

R1	P11	H	K1
	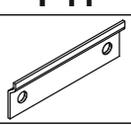		M4x22
x 4	x 2	x 2	x 4

01.

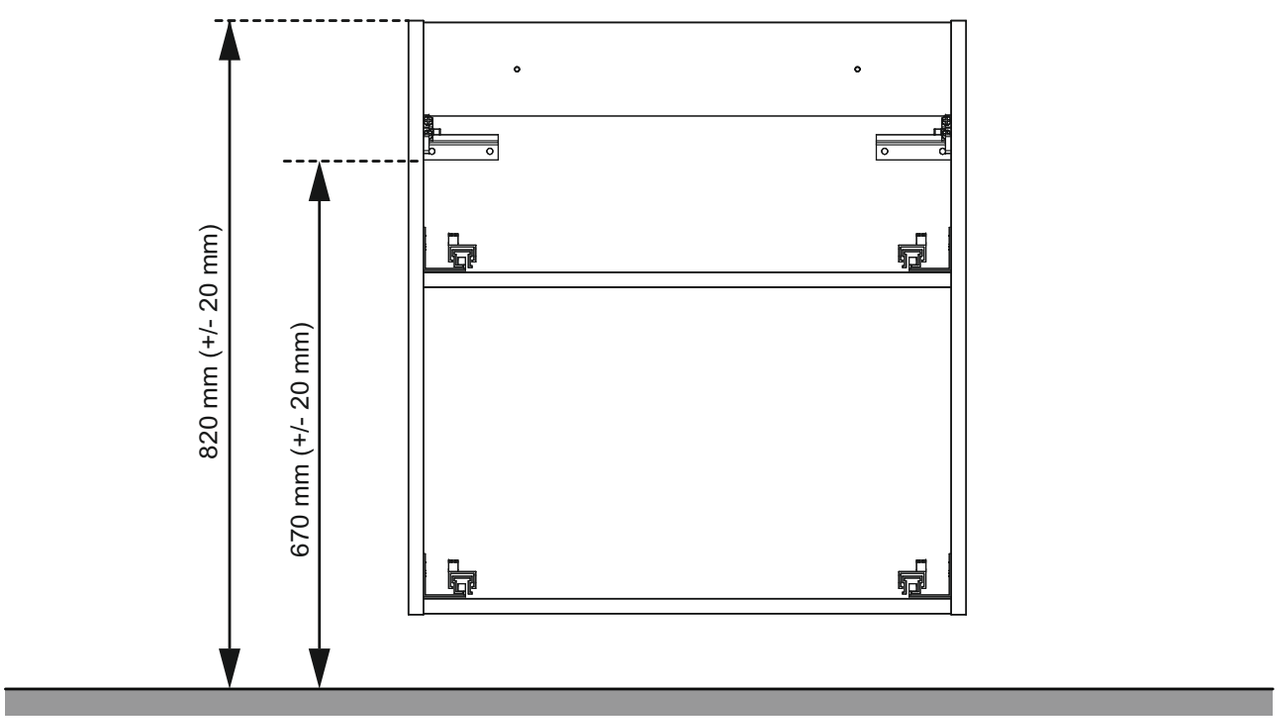

02.

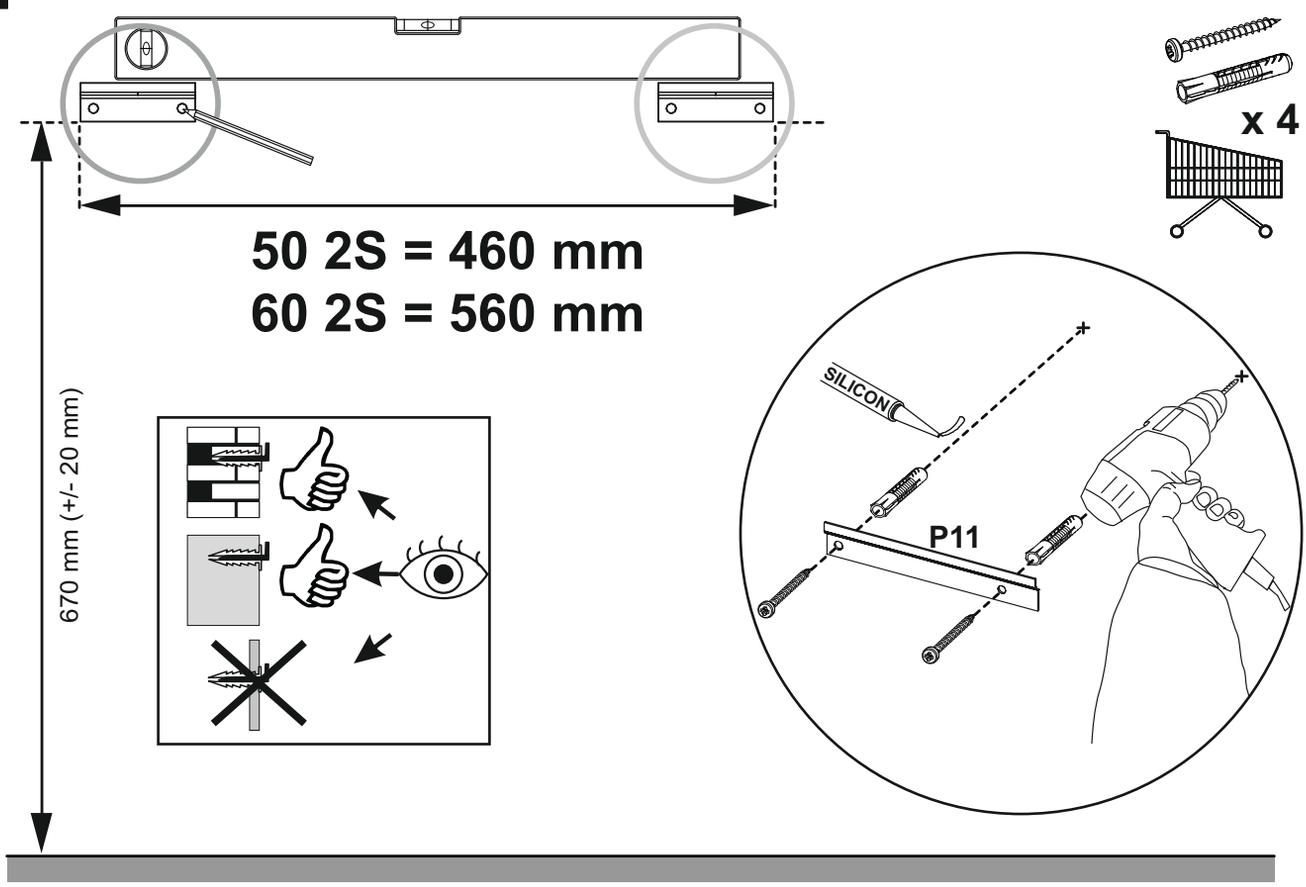

03.

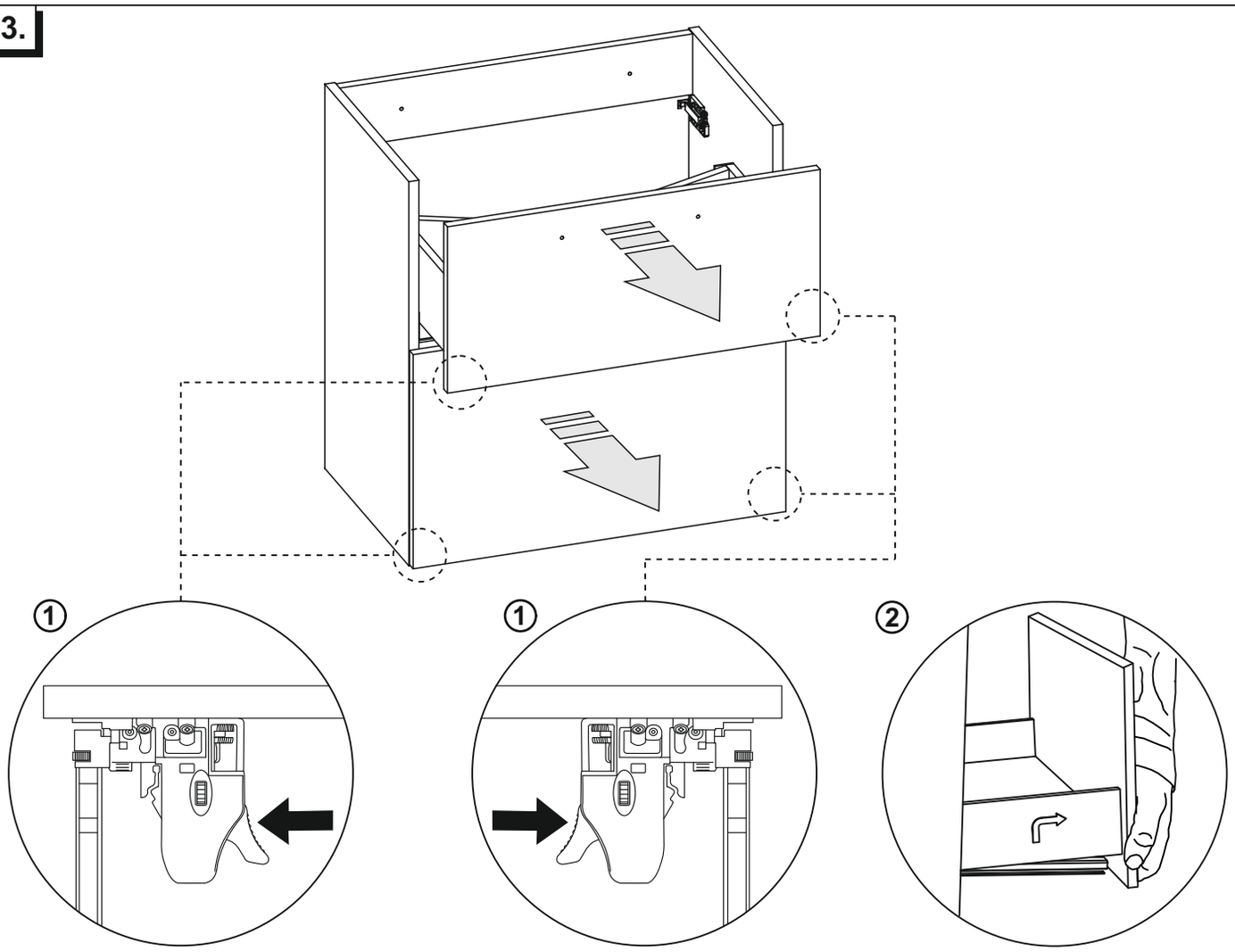

04.

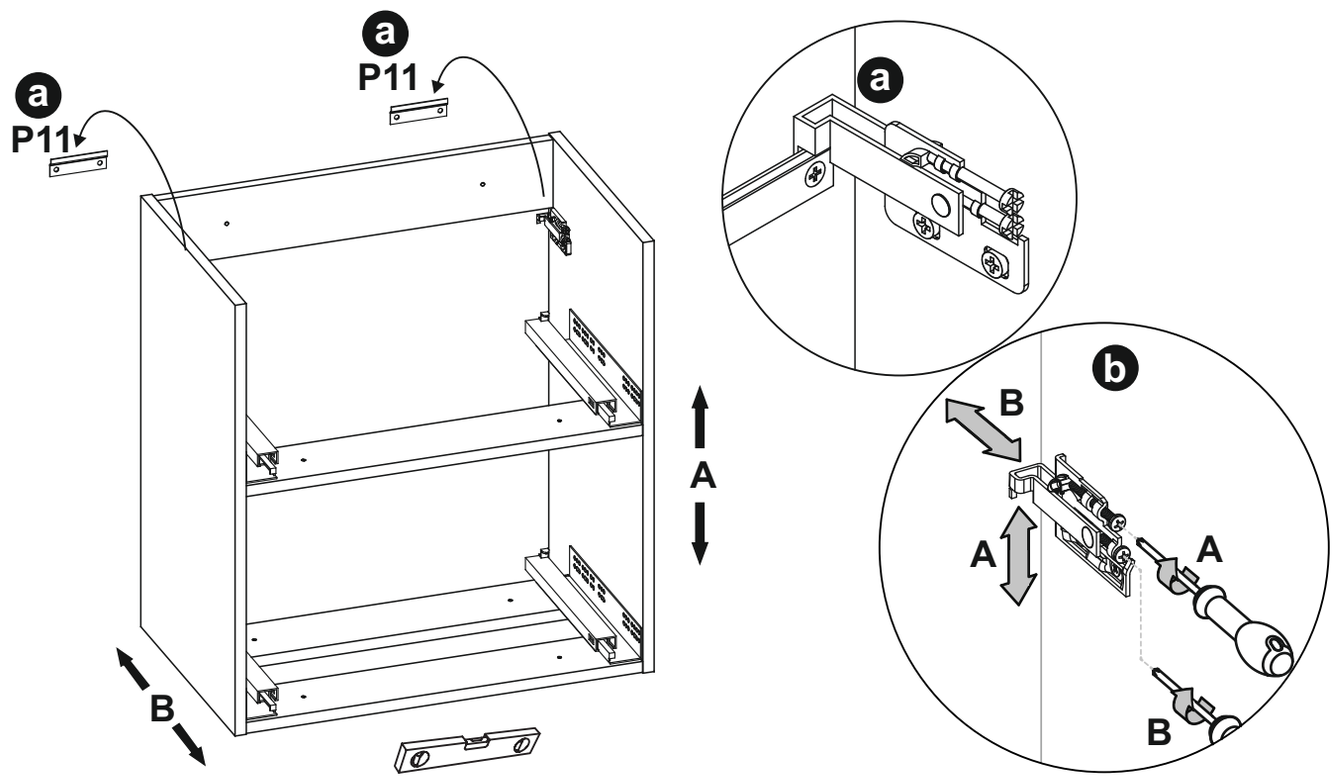

05.

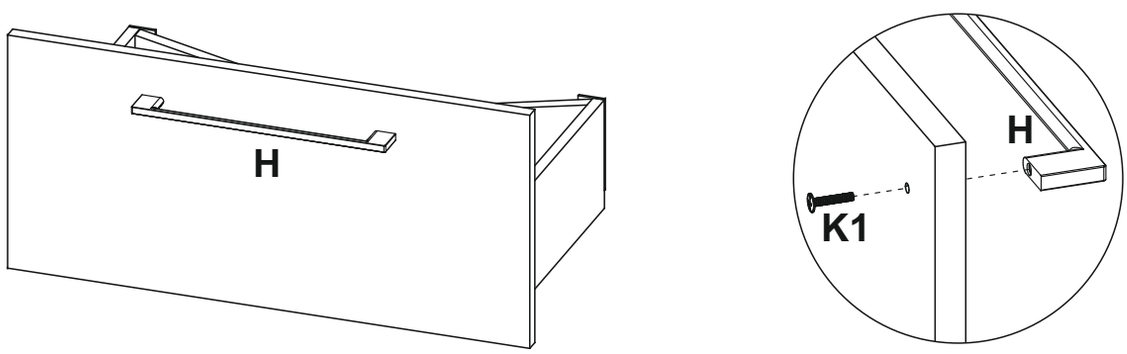

06.

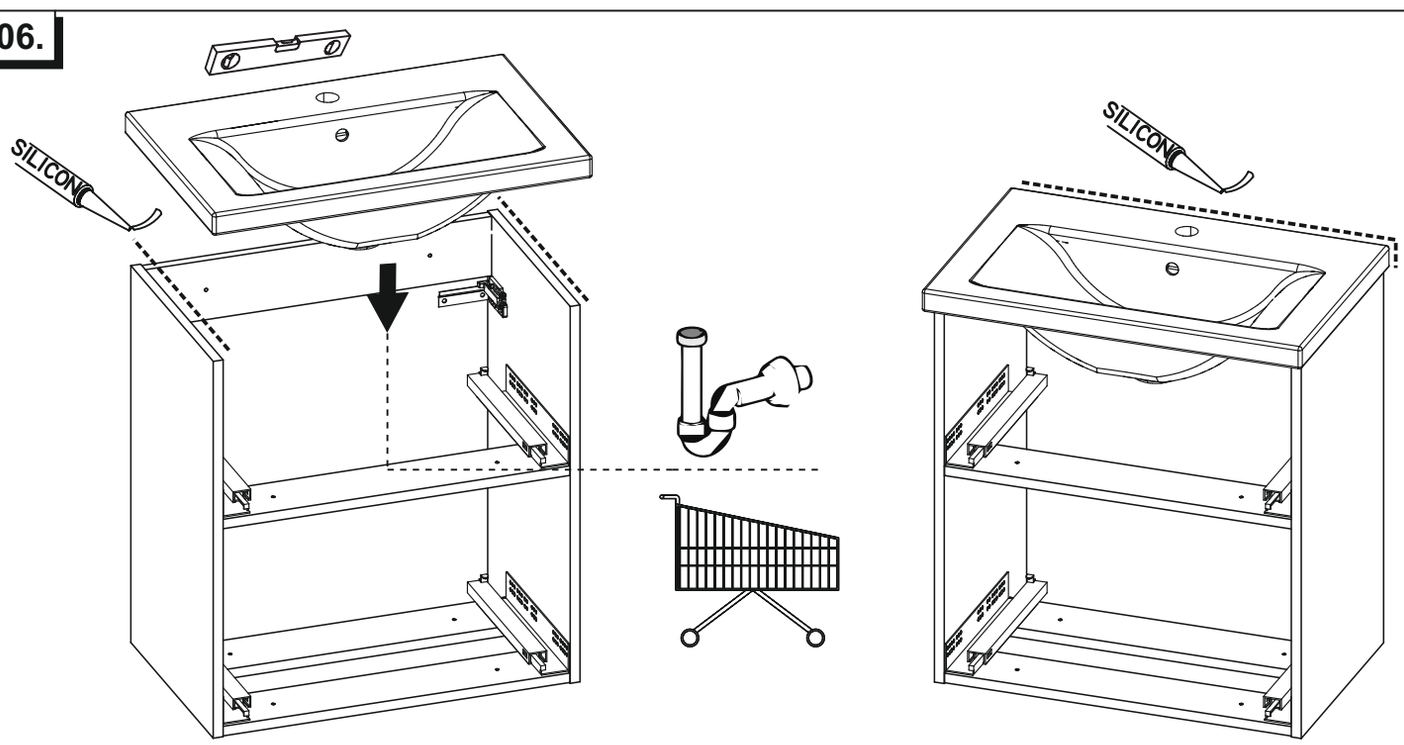

07.

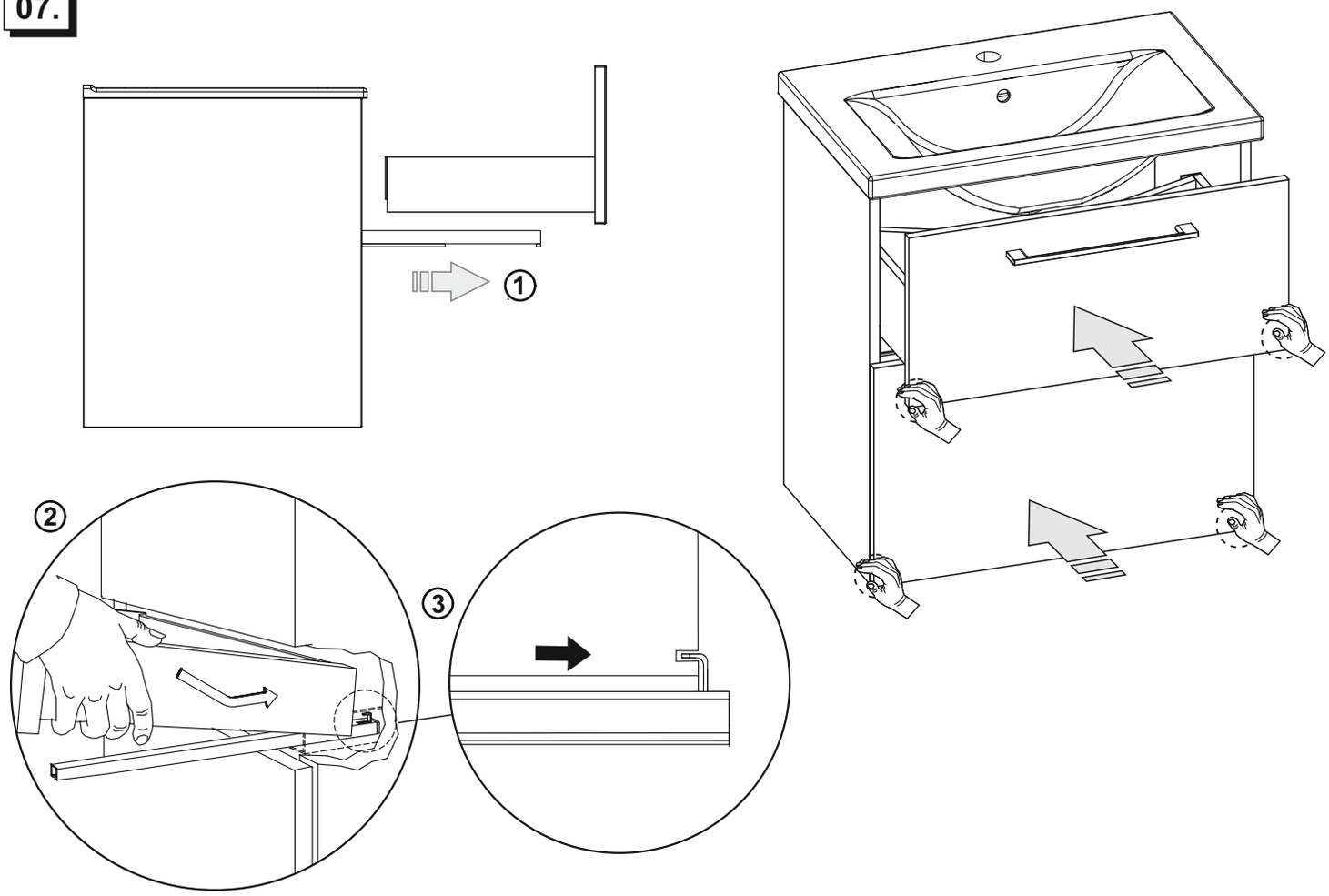
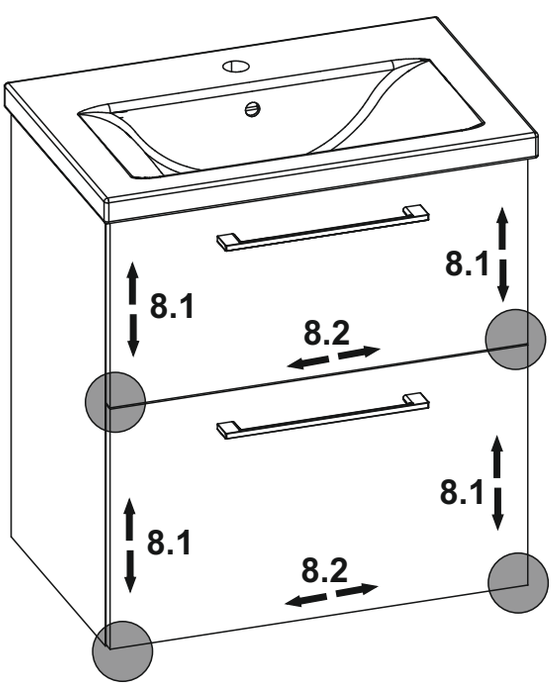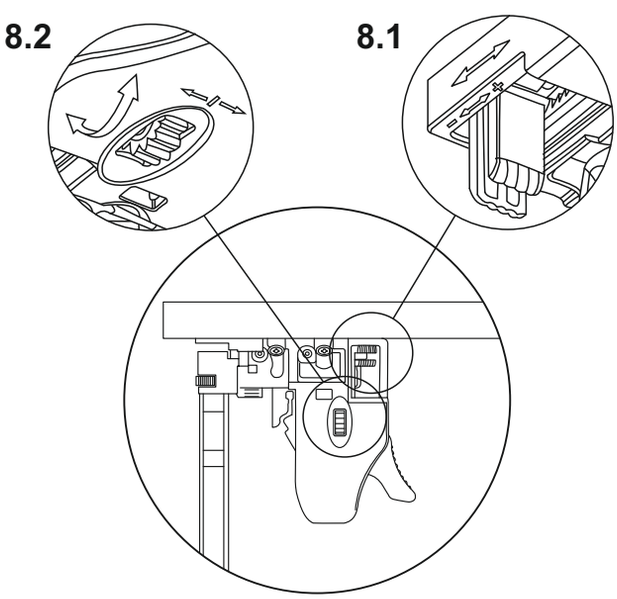
08.